第回26新潟県中学校選抜剣道大会試合結果

日時:平成29年11月26日

会場:新潟市亀田総合体育館
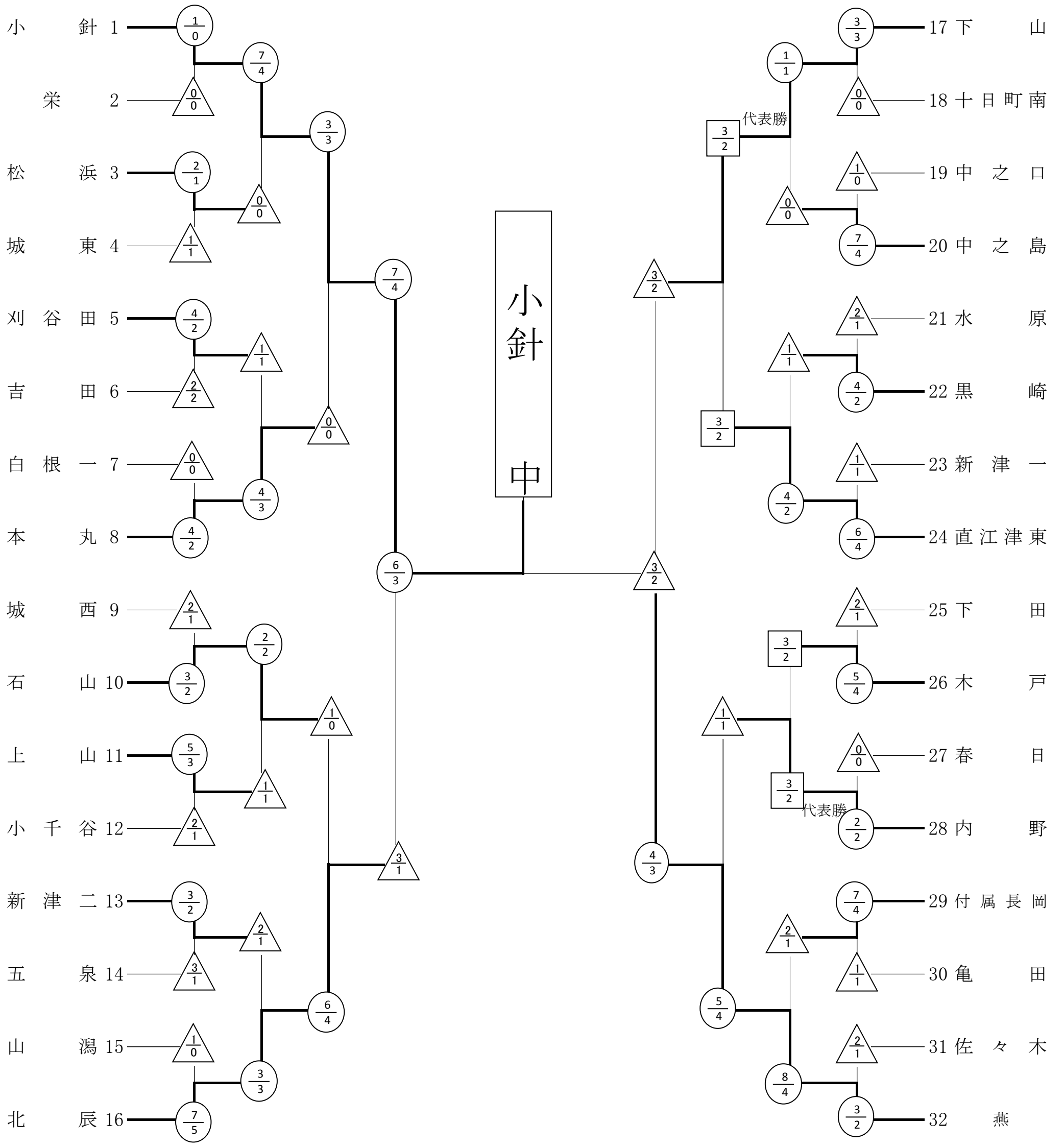
男子 の部