第27回　新潟県中学校選抜剣道大会試合結果

日時:平成30年11月25日

会場:新潟市亀田総合体育館
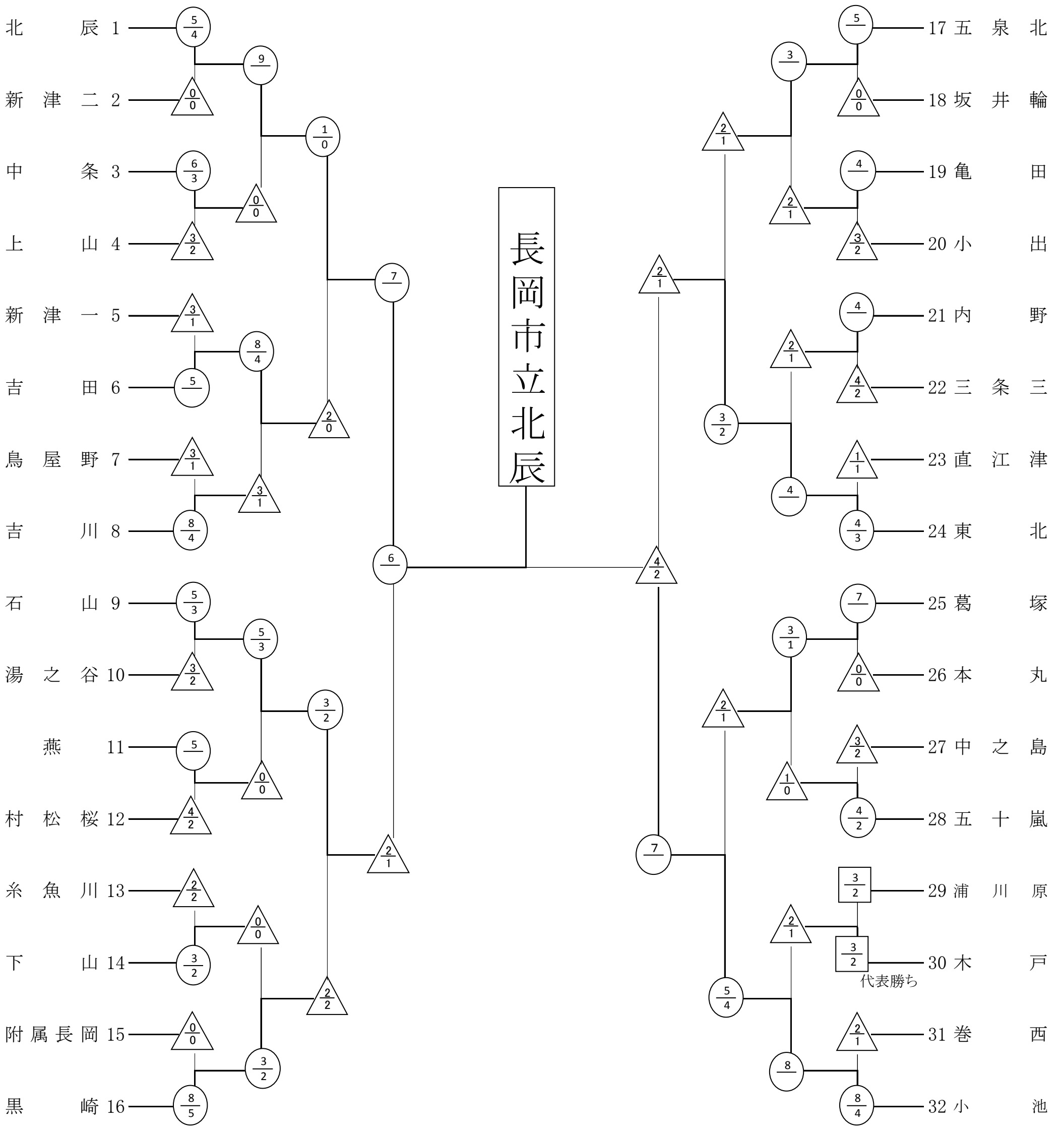
女子の部