第 37 回 飛 燕 旗 争 奪 剣 道 大 会

日時: 平成29年3月26日(日)
会場: 燕 市 民 体 育 館

小 学 生 中 学 年 の 部
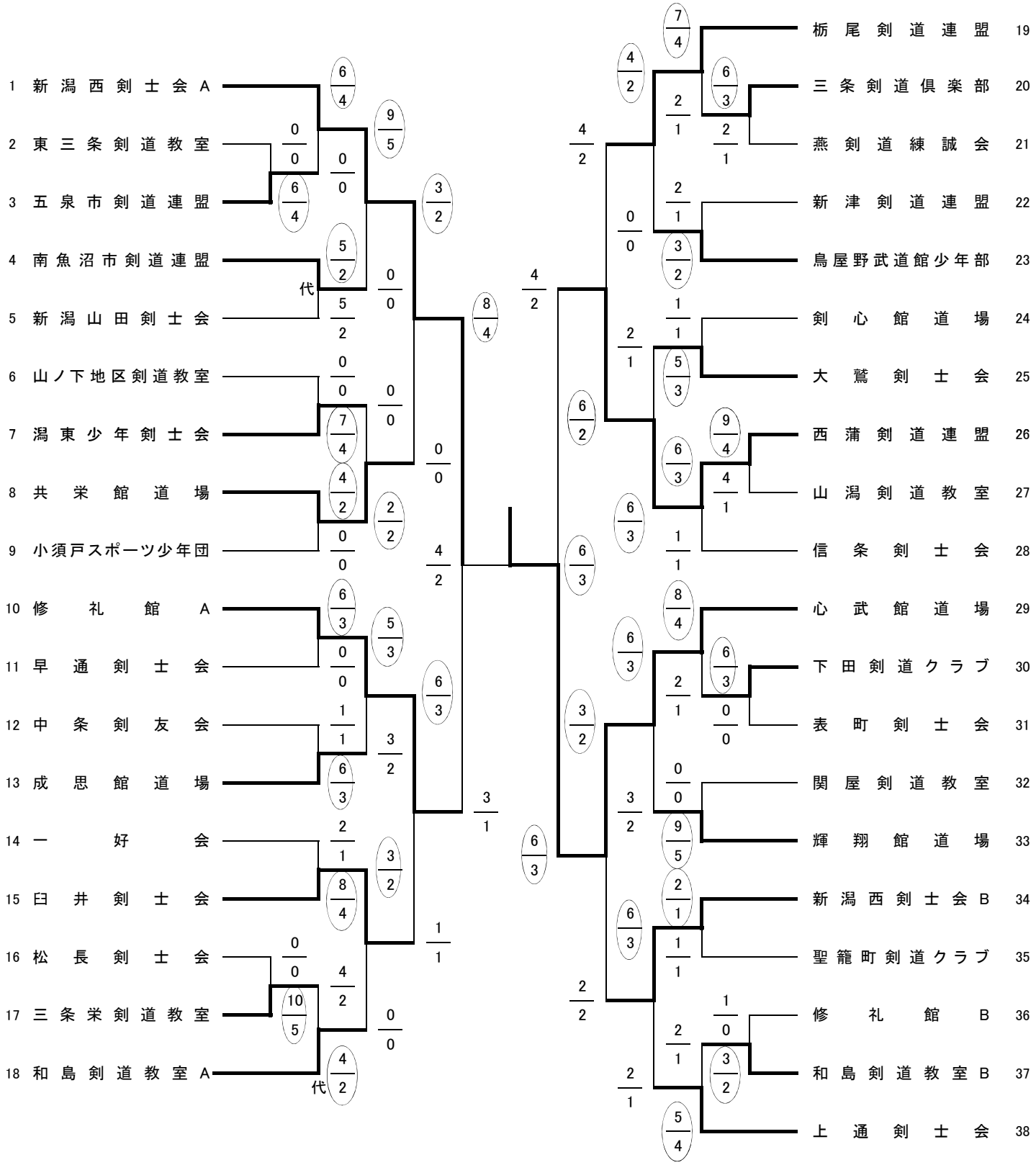
優 勝	心 武 館 道 場
準優勝	新 潟 西 剣 士 会 A
第 3 位	西 蒲 剣 道 連 盟
第 3 位	修 礼 館 A